OK-KKT.d1

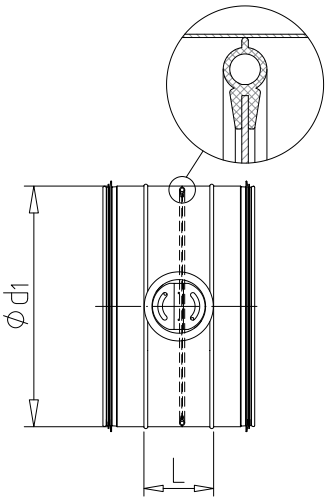

Beispiel für einen Produktcode

OK-KKU . 160

EPDM
Type
d1

ød1 (mm)	L (mm)	m (kg)	VPE
80	80	0,39	
100	80	0,47	
125	80	0,57	
150	80	0,68	
160	80	0,72	
180	80	0,92	
200	100	0,93	
224	100	1,06	
250	100	1,33	
280	100	1,52	
315	100	2,03	
355	100	2,35	
400	100	2,94	
450	100	3,43	
500	115	4,06	
560	115	4,90	

Beschreibung

Absperrklappe mit doppelseitiger EPDM-Dichtung.

Regulierblatt ist aus Vollblech herstellt

Regulierblatt ist einstellbar im Umfang 0°- 90°

Dichtheitsklasse D nach DIN EN 12237

D EN 12237 | EN 1506 | Dx51D +Z EN 10346 | °C -20 +80